2018 京都女性スポーツフェスティバル　サン・クロレラ杯
第40回　全京都ママさんバレーボール大会

南部・山城地区トーナメント戦
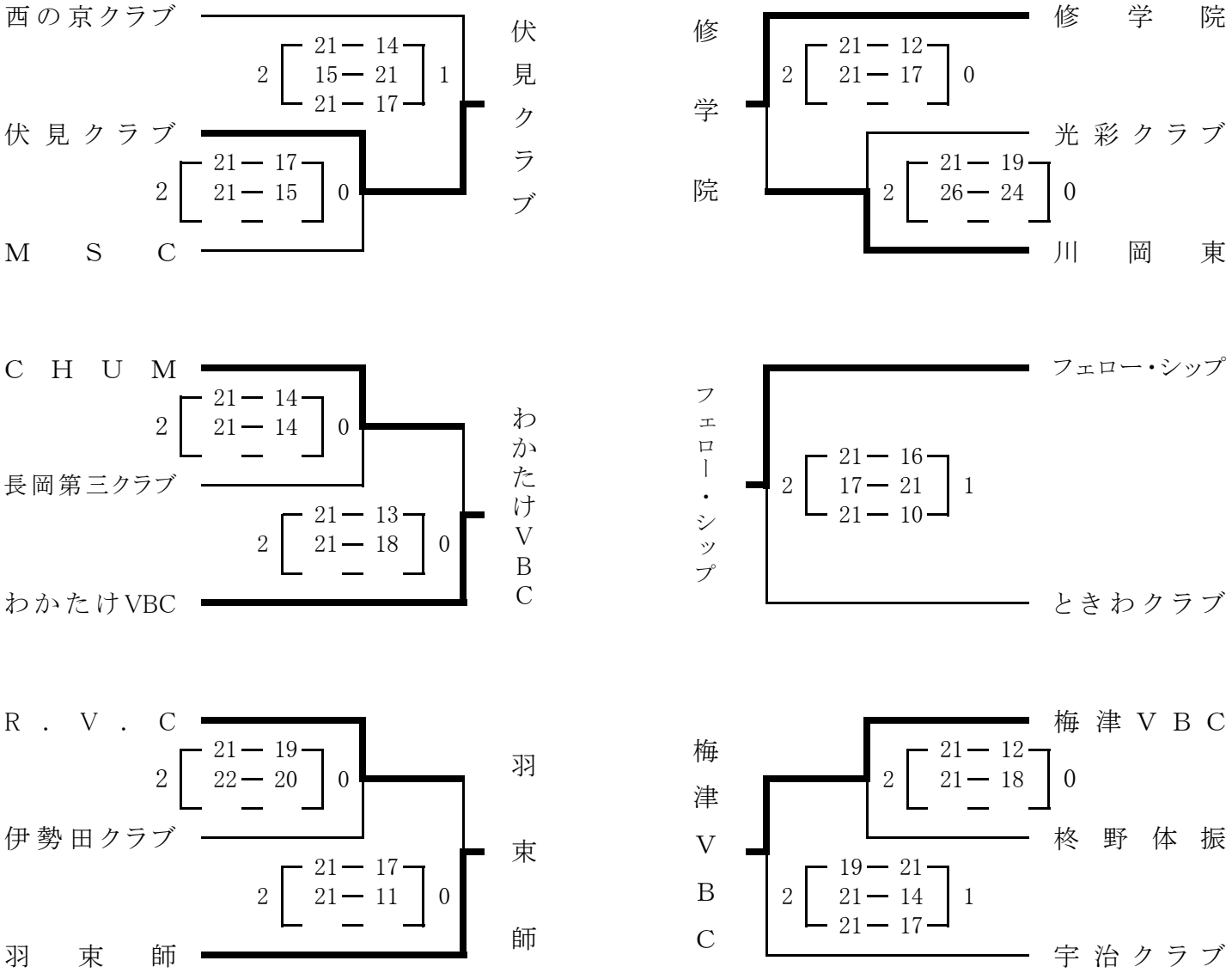
平成30年4月21日(土)　　於 伏見港公園総合体育館