平成30年度 第5回　近畿実業団バレーボール連盟9人制選手権大会

日　時：平成30年10月　7日（日曜日）
場　所：西山公園体育館

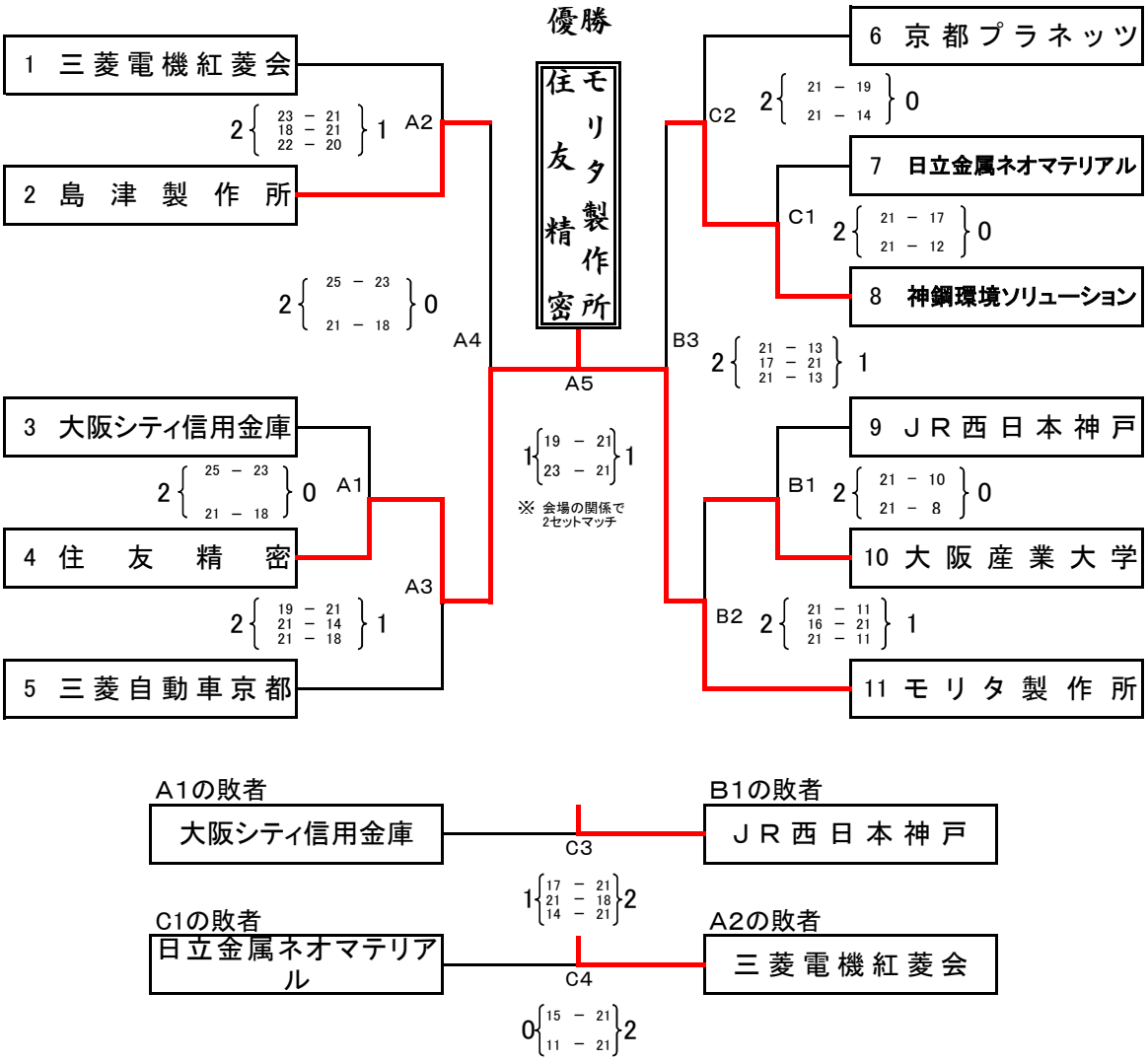

出場チーム名　（申込み順）

1	日立金属ネオマテリアル	（大阪）
2	大阪シティ信用金庫	（大阪）
3	住友精密	（兵庫）
4	三菱電機紅菱会	（兵庫）
5	島津製作所	（京都）

6	京都プラネッツ	（京都）
7	JR西日本神戸	（兵庫）
8	大阪産業大学	（大阪）
9	三菱自動車　京都	（京都）
10	モリタ製作所	（京都）
11	神鋼環境ソリューション	（兵庫）