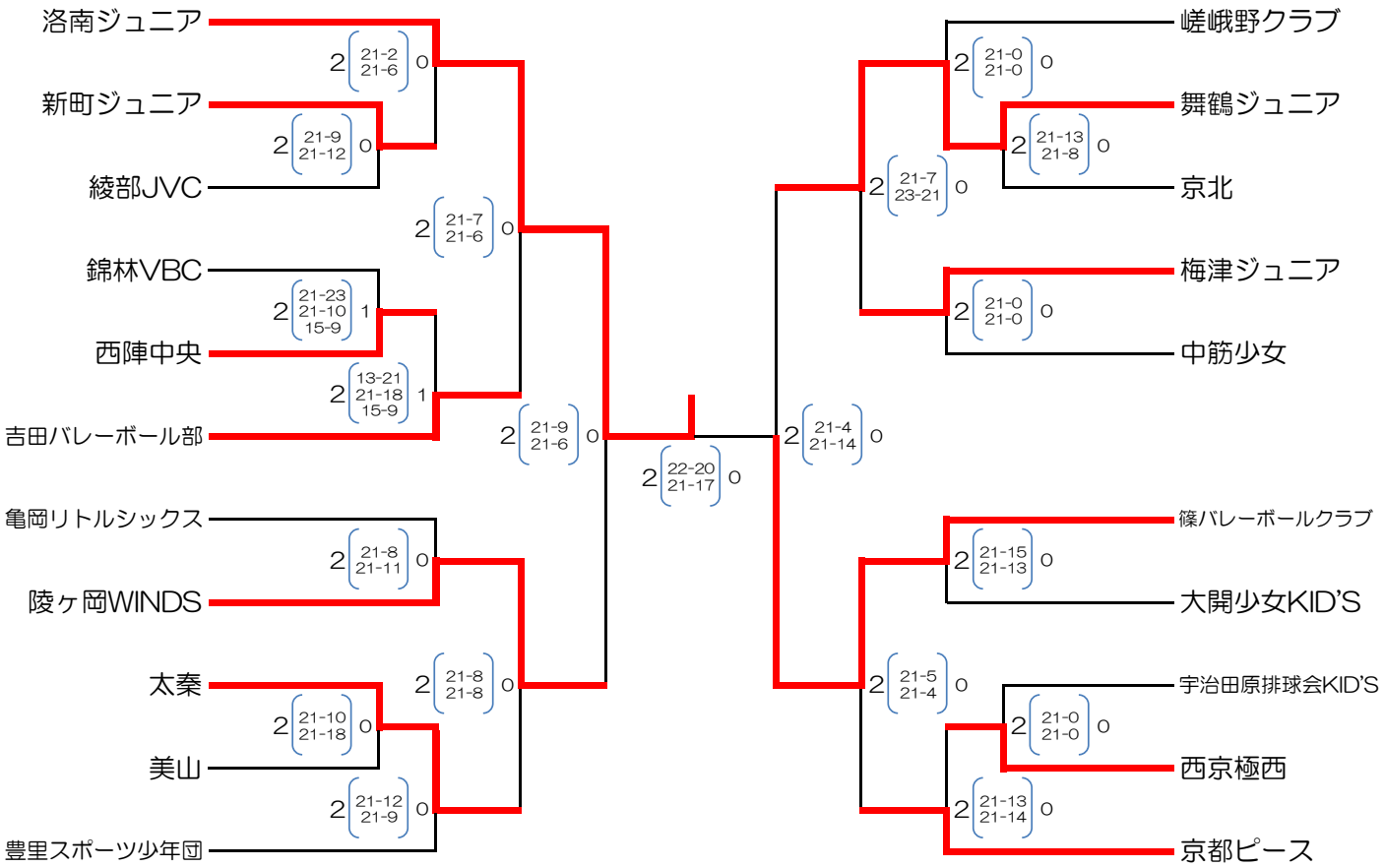# ２０２２　全京都小学生バレーボール大会
## 男女混合の部　結果