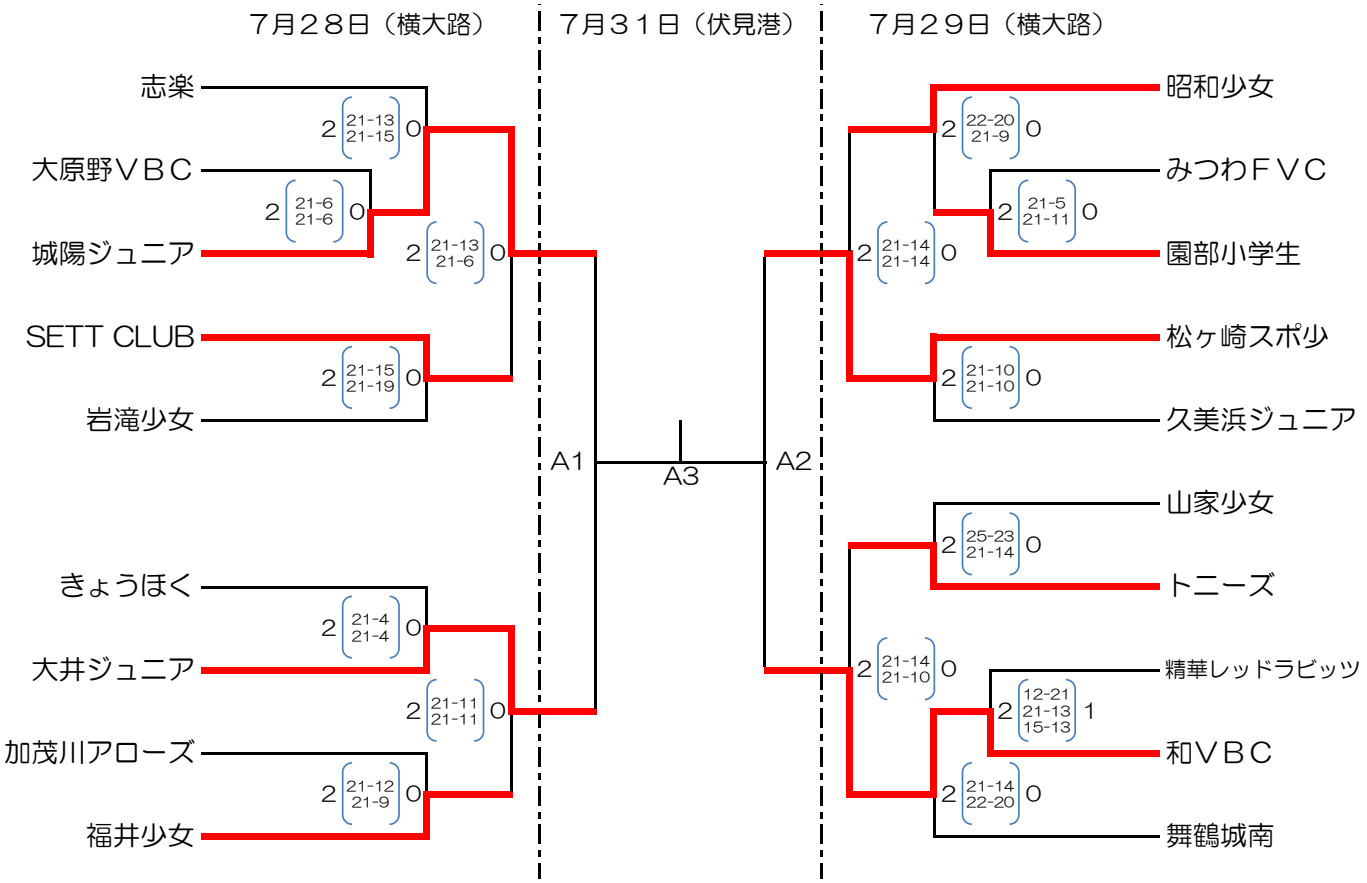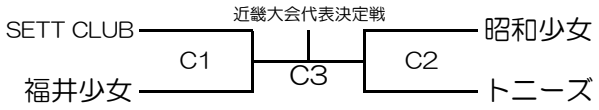２０２１　全京都小学生バレーボール大会
6年女子Ａ　組み合わせ（ミカサ）