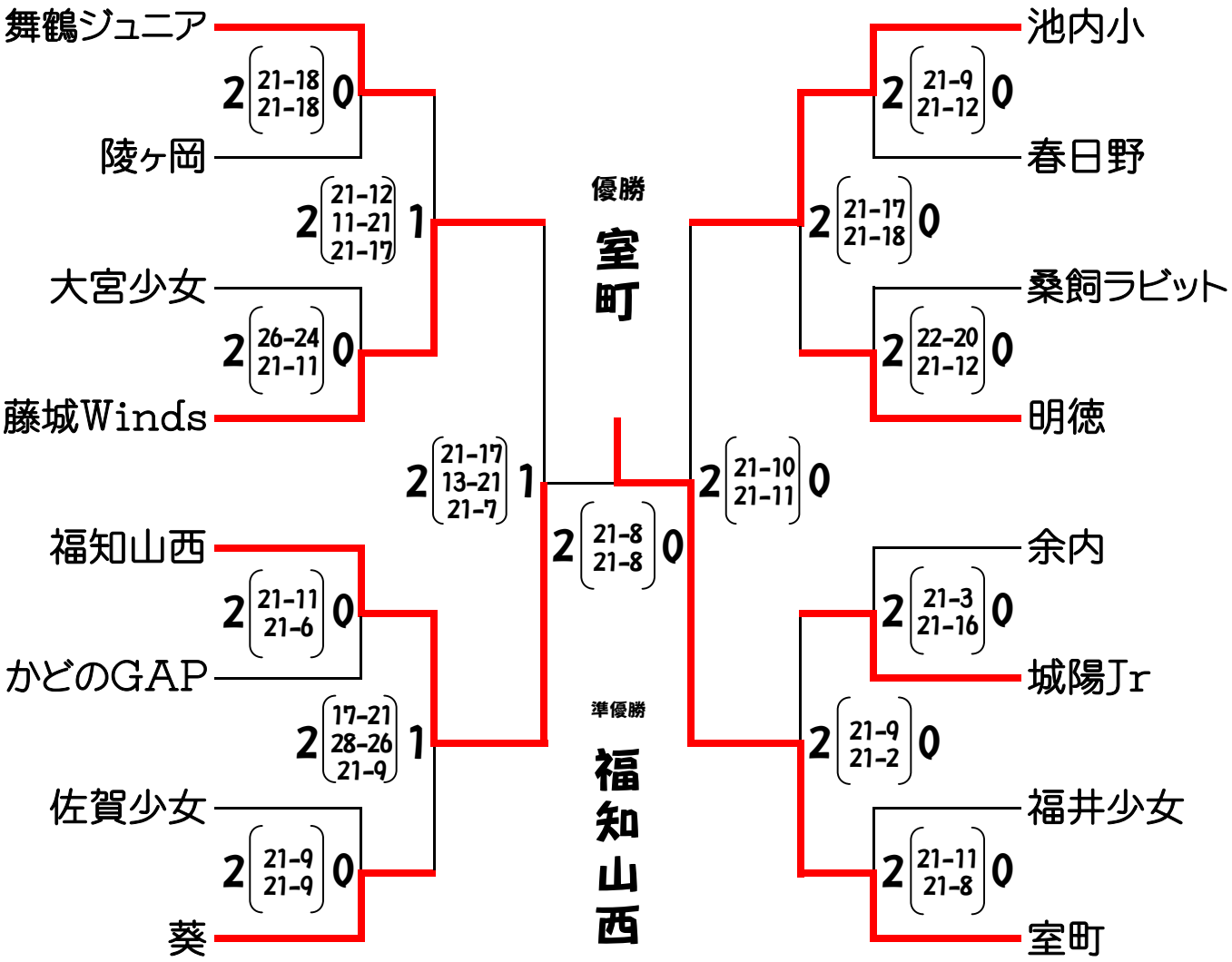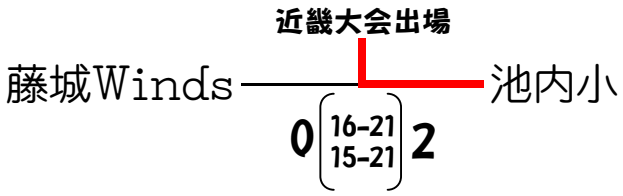平成１７年度
第２３回京都府小学生バレーボール選手権大会
女子結果