平成26年度　第32回京都府小学生バレーボール選手権大会北部大会　結果

［男子］（　大江山運動公園体育館　）

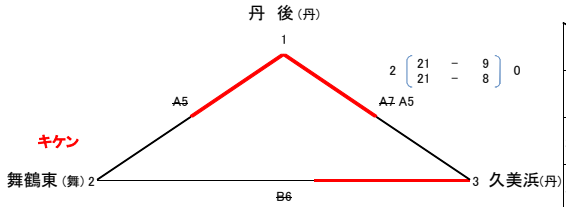

	1 丹　後(丹)	2 舞鶴東(舞)	3 久美浜(丹)	戦績	順位
1 丹　後(丹)		○	○	2−0	1
2 舞鶴東(舞)	×		×	0−2	3
3 久美浜(丹)	×	○		1−1	2

［女子］

Aゾーン（　大江山運動公園体育館　）

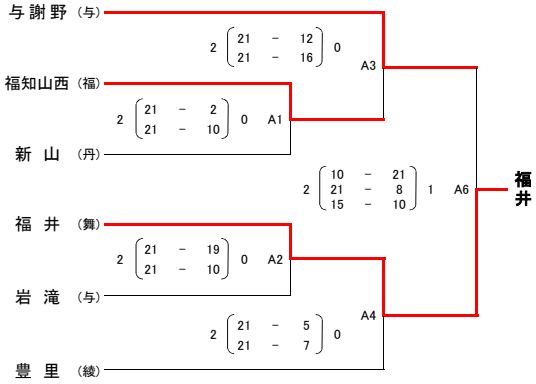

Bゾーン（　大江山運動公園体育館　）

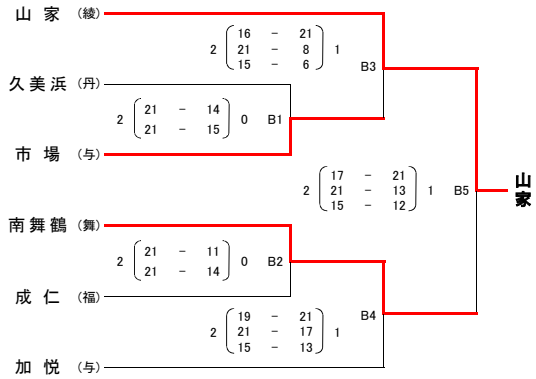

Cゾーン（　丹後中学校体育館　）

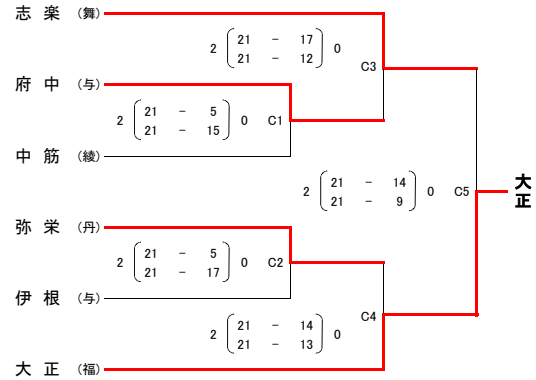

Dゾーン（　丹後中学校体育館　）

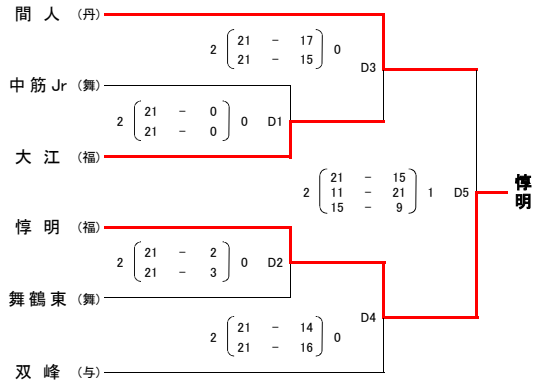

Eゾーン（　成和コミュニティーセンター　）

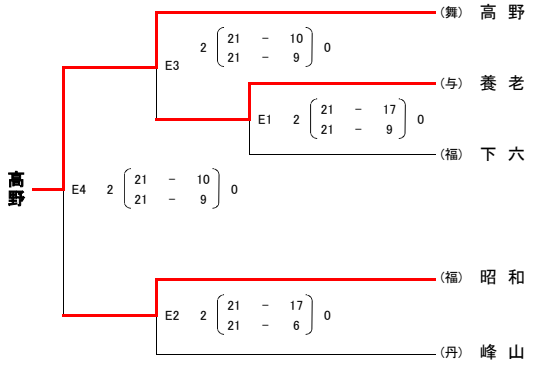

Fゾーン（　成和コミュニティーセンター　）

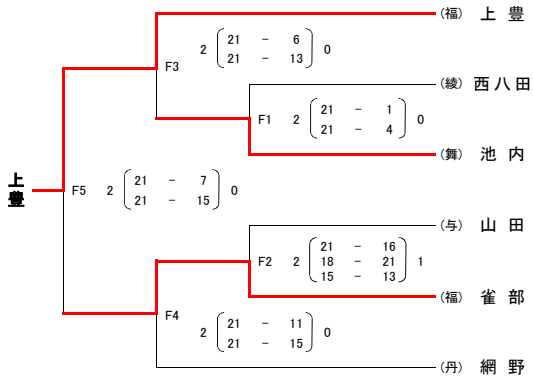

Gゾーン（　新舞鶴小学校体育館　）

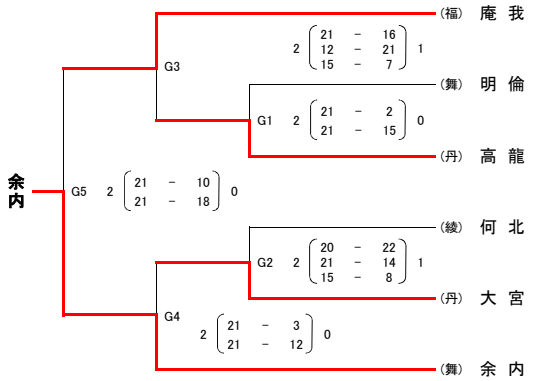
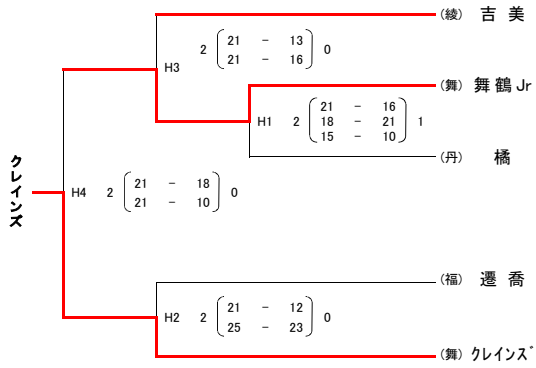
Hゾーン（　新舞鶴小学校体育館　）