サントリーカップ第27回全日本バレーボール小学生大会　京都府大会
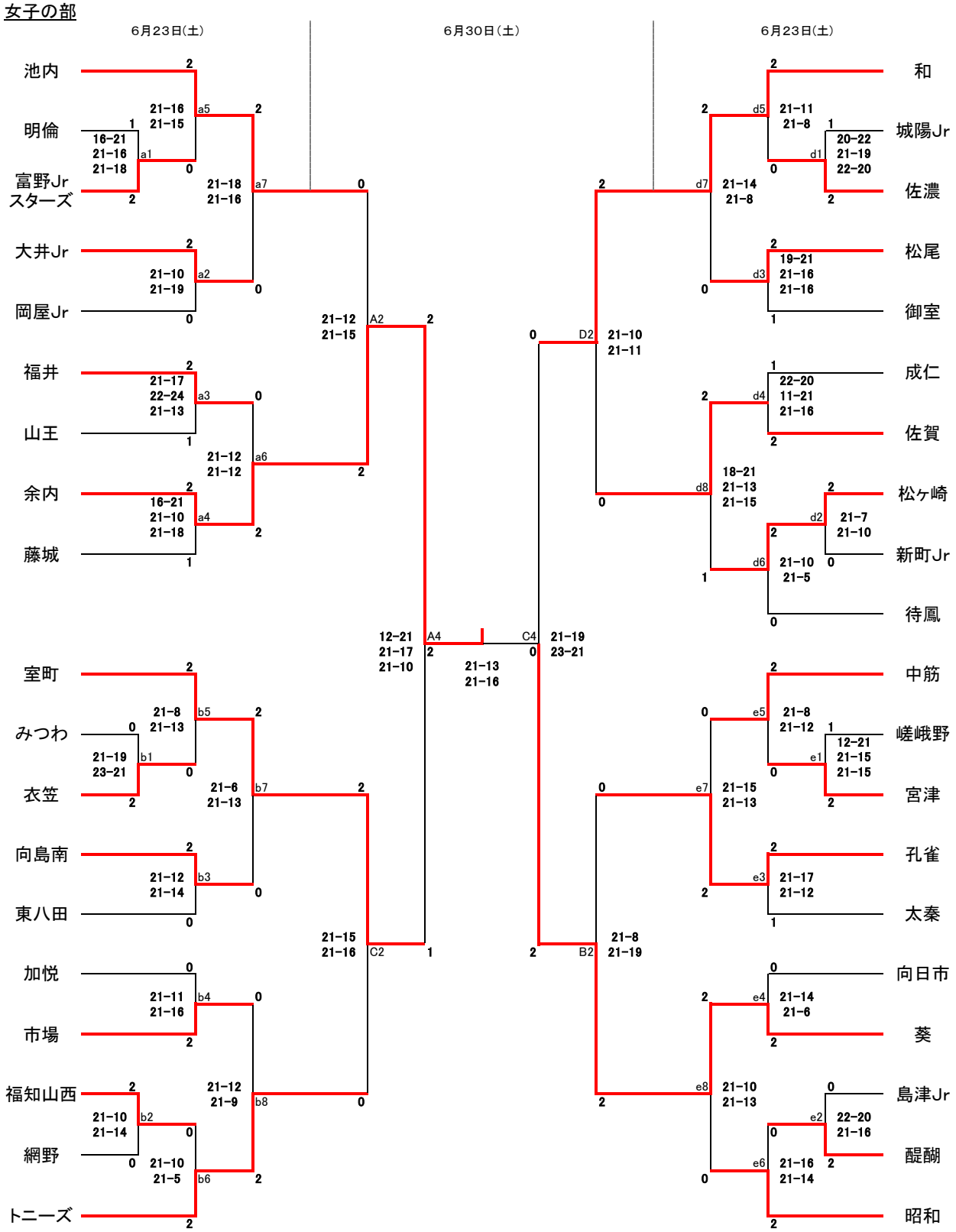
女子の部