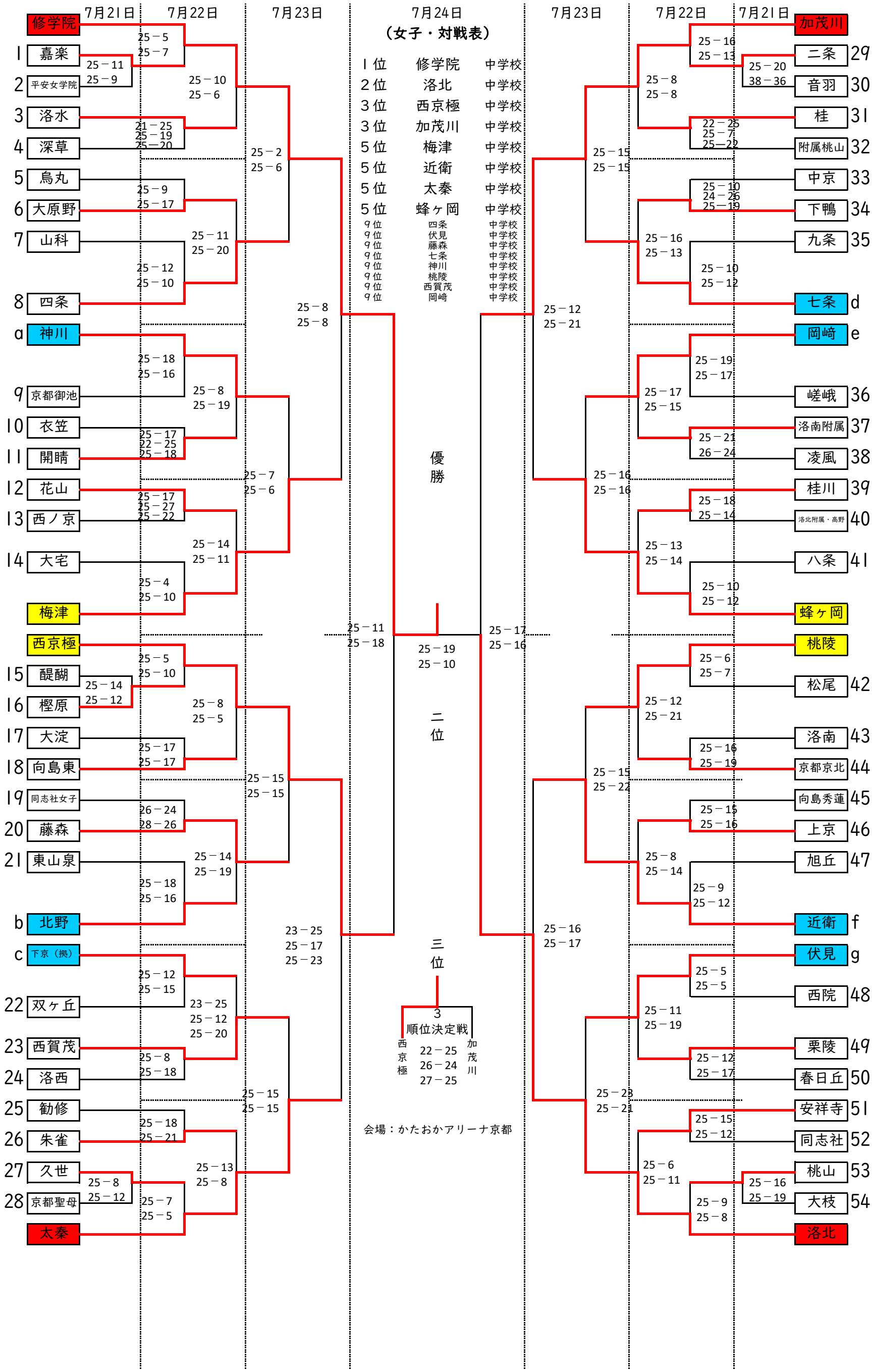令和６年度　京都市中学校夏季選手権大会（バレーボール競技の部）（女子）