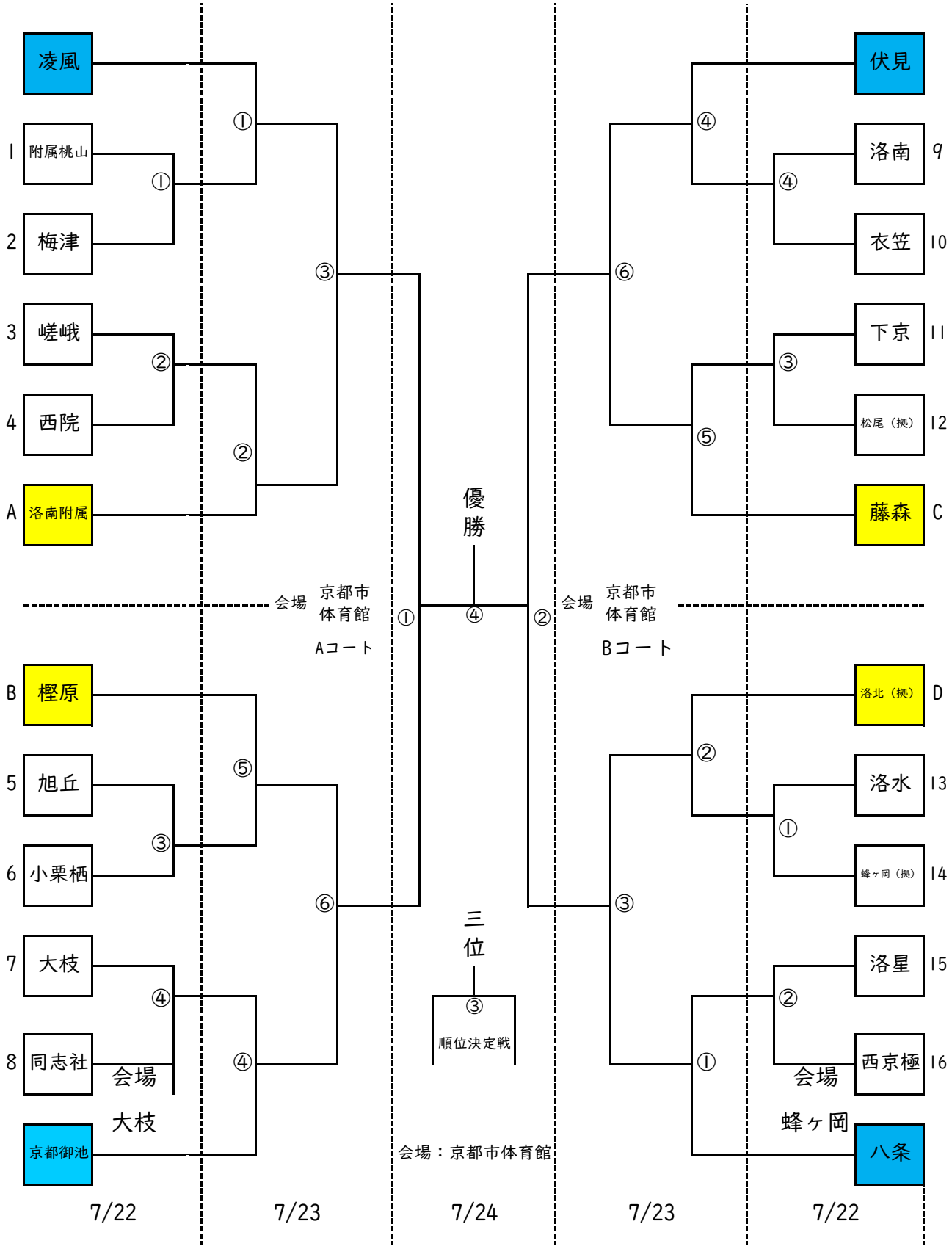令和５年度　京都市中学夏季選手権大会　（バレーボール競技の部）（男子）