令和３年度　京都市中学校選手権大会　バレーボール競技（女子）

（女子・対戦表）

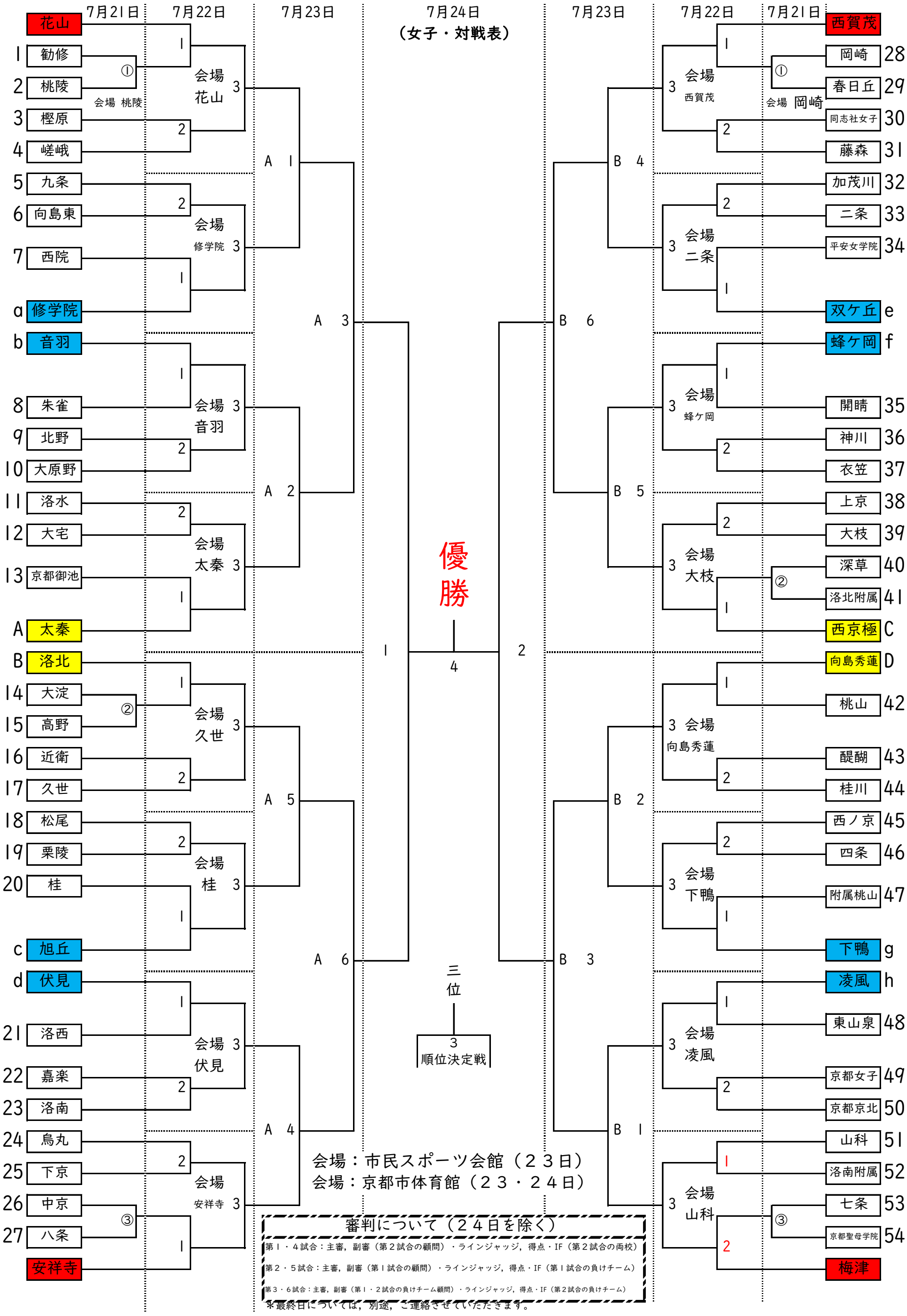

会場：市民スポーツ会館（２３日）
会場：京都市体育館（２３・２４日）

審判について（２４日を除く）

第１・４試合：主審，副審（第２試合の顧問）・ラインジャッジ，得点・IF（第２試合の両校）

第２・５試合：主審，副審（第１試合の顧問）・ラインジャッジ，得点・IF（第１試合の負けチーム）

第３・６試合：主審，副審（第１・２試合の負けチーム顧問）・ラインジャッジ，得点・IF（第２試合の負けチーム）

＊最終日については，別途，ご連絡させていただきます。