# 平成25年度全日本バレーボール高等学校選手権大会
# 京都府予選会

会場　11月2日(土)　向日市民体育館（1･2回戦）
　　11月3日(日)　口丹波勤労者福祉会館　（準決勝）
　　11月9日(土)　島津アリーナ京都(京都府立体育館)　（決勝）

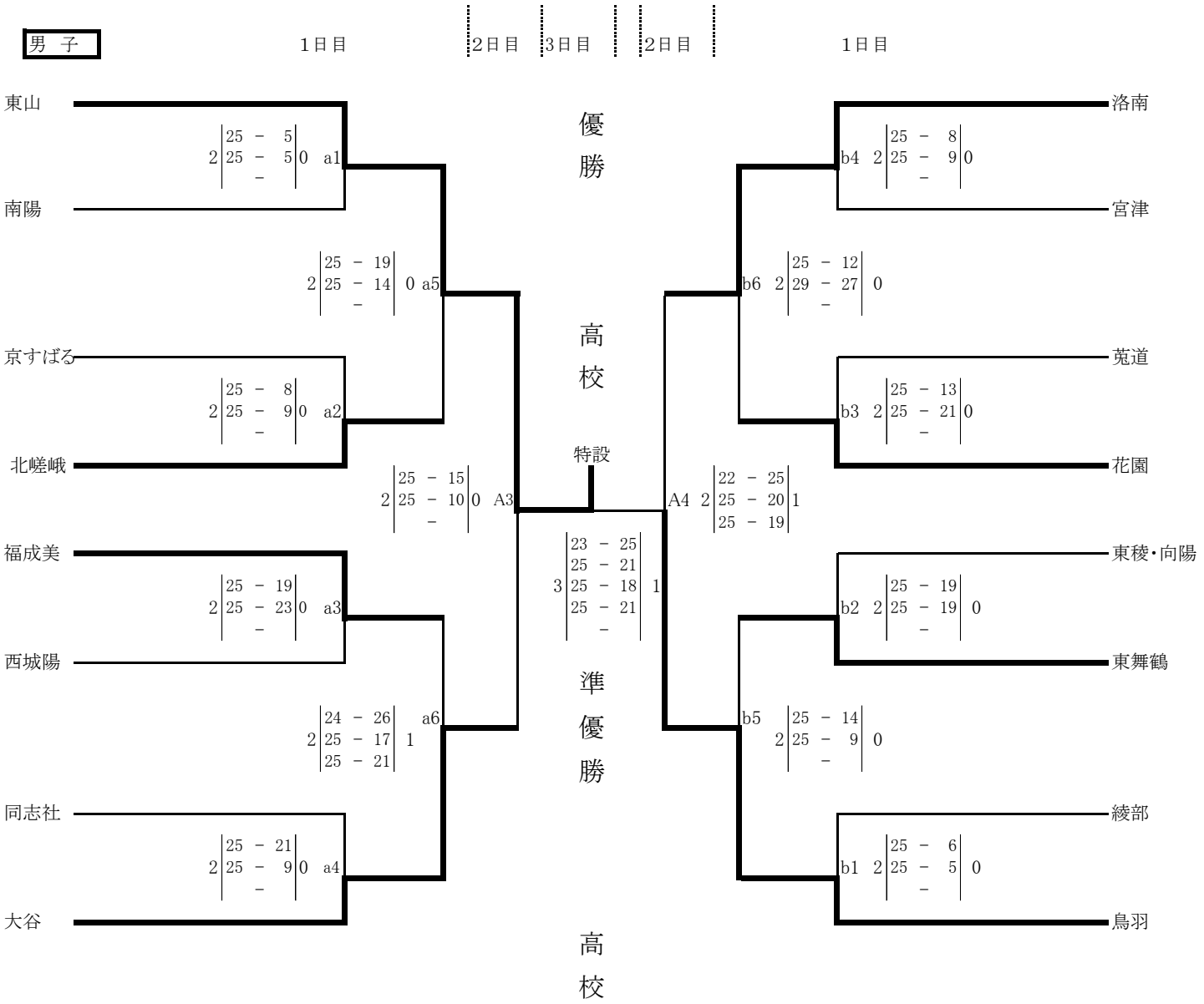

女　子

1日目　2日目　3日目　2日目　1日目

京都橘
京翔英
c1　2 | 25 - 16 / 25 - 14 / - | 0

京両洋
久御山
c2　2 | 25 - 17 / 22 - 25 / 28 - 26 | 1

c5　2 | 25 - 16 / 25 - 16 / - | 0

綾部
向陽
c3　2 | 25 - 18 / 25 - 15 / - | 0

鳥羽
福淑徳
c4　2 | 25 - 23 / 25 - 18 / - | 0

c6　2 | 15 - 25 / 25 - 21 / 25 - 23 | 1

A1　2 | 25 - 8 / 25 - 16 / - | 0

優勝
京都橘高校

特設
3 | 25 - 18 / 25 - 18 / 25 - 20 / - / - | 0

準優勝
北嵯峨高校

A2　2 | 25 - 23 / 25 - 15 / - | 0

北嵯峨
京産附
d4　2 | 25 - 5 / 25 - 15 / - | 0

d6　2 | 25 - 10 / 14 - 25 / 25 - 16 | 1

京すばる
西城陽
d3　2 | 25 - 17 / 25 - 18 / - | 0

京学園
西舞鶴
d2　2 | 25 - 20 / 26 - 28 / 25 - 20 | 1

d5　2 | 25 - 17 / 25 - 11 / - | 0

福知山
洛北
d1　2 | 25 - 15 / 25 - 18 / - | 0