平成２４年度京都府高等学校春季バレーボール大会(男子)
決勝トーナメント戦
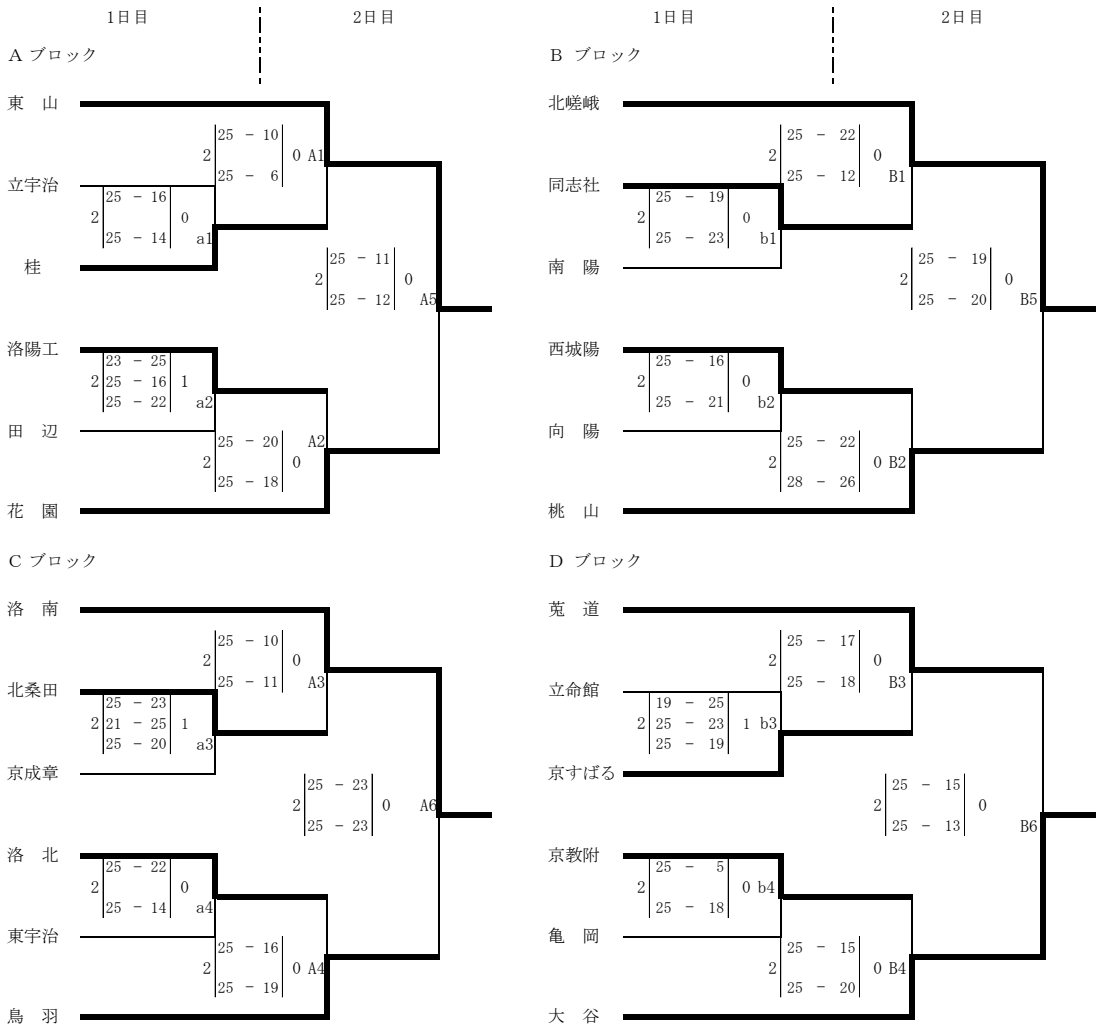
第１日目　4月28日（土）　会場　田辺
第２日目　4月29日（日）　会場　西城陽