バレーボール競技試合結果（男子）

〈男子の部〉

予選リーグ　８月６日(月)　会場：大阪市中央体育館Ａ・Ｂ　　○印府県１位チームポジション

試合	対戦	スコア	結果
Ａ１	① 菟田野（奈） － 2 凌風（京）	25－16、25－9	2－0
Ａ３	2 凌風（京） － 3 夢前（兵）	25－17、25－23	2－0
Ａ５	① 菟田野（奈） － 3 夢前（兵）	25－15、25－15	2－0

1 菟田野（奈）　2 夢前（兵）　3 凌風（京）

試合	対戦	スコア	結果
Ｂ１	⑦ 皇子山（滋） － 8 明和（和）	25－19、25－15	2－0
Ｂ３	8 明和（和） － ⑨ 大正北（大）	19－25、25－16、25－19	2－1
Ｂ５	⑦ 皇子山（滋） － ⑨ 大正北（大）	25－5、25－9	2－0

1 皇子山（滋）　2 大正北（大）　3 明和（和）

試合	対戦	スコア	結果
Ａ２	④ 尼崎中央（兵） － 5 瑞光（大）	25－17、25－18	2－0
Ａ４	5 瑞光（大） － ⑥ 小栗栖（京）	25－21、25－18	2－0
Ａ６	④ 尼崎中央（兵） － ⑥ 小栗栖（京）	26－28、25－15、33－31	2－1

1 尼崎中央（兵）　2 小栗栖（京）　3 瑞光（大）

試合	対戦	スコア	結果
Ｂ２	10 長浜東（滋） － 11 高田（奈）	25－11、25－19	2－0
Ｂ４	11 高田（奈） － ⑫ 大成（和）	25－14、25－10	2－0
Ｂ６	10 長浜東（滋） － ⑫ 大成（和）	19－25、25－15、25－23	2－1

1 長浜東（滋）　2 大成（和）　3 高田（奈）

決勝トーナメント　８月７日(火)　会場：大阪市中央体育館Ａ・Ｂ　○印予選１位チームポジション

① 皇子山（滋）　2 大成（和）　3 小栗栖（京）　④ 尼崎中央（兵）　⑤ 長浜東（滋）　6 大正北（大）　7 夢前（兵）　⑧ 菟田野（奈）

試合	対戦	スコア	結果
Ａ１	① 皇子山（滋） － 2 大成（和）	25－8、25－14	2－0
Ｂ１	3 小栗栖（京） － ④ 尼崎中央（兵）	25－20、25－23	2－0
Ａ２	⑤ 長浜東（滋） － 6 大正北（大）	25－18、25－22	2－0
Ｂ２	7 夢前（兵） － ⑧ 菟田野（奈）	25－19、25－15	2－0
Ａ３	Ａ１勝者 － Ｂ１勝者	25－8、25－19	2－0
Ａ４	Ａ２勝者 － Ｂ２勝者	25－14、25－16	2－0
Ａ５	Ａ３勝者 － Ａ４勝者	18－25、27－25、25－23	2－1

（５位決定トーナメント）

試合	対戦	スコア	結果
Ｂ３	大成（和） － 小栗栖（京）	25－23、25－13	2－0
Ｂ４	大正北（大） － 夢前（兵）	26－24、25－23	2－0
Ｂ５	Ｂ３勝者 － Ｂ４勝者	25－22、24－26、25－18	2－1

1位 菟田野（奈）　2位 皇子山（滋）　3位 長浜東（滋）　3位 尼崎中央（兵）　5位 夢前（兵）

バレーボール競技試合結果（女子）

〈女子の部〉

予選リーグ　８月６日(月)　会場：大阪市中央体育館Ｃ・Ｄ　　○印府県１位チームポジション

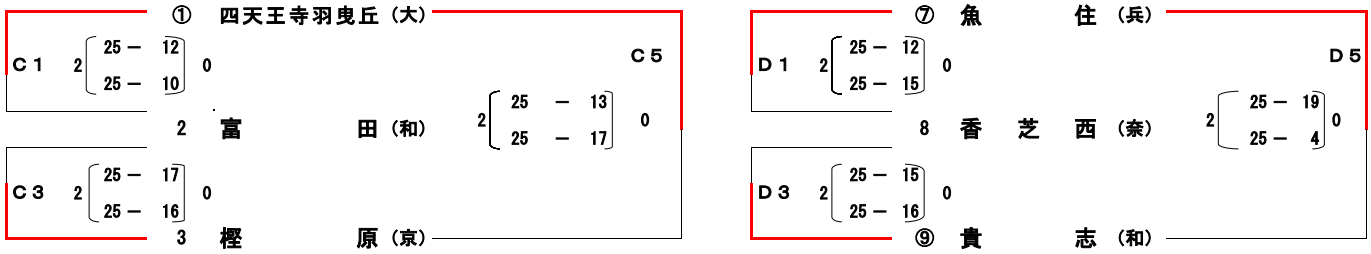

1 四天王寺羽曳丘（大）　2 樫原（京）　3 富田（和）

1 魚住（兵）　2 貴志（和）　3 香芝西（奈）

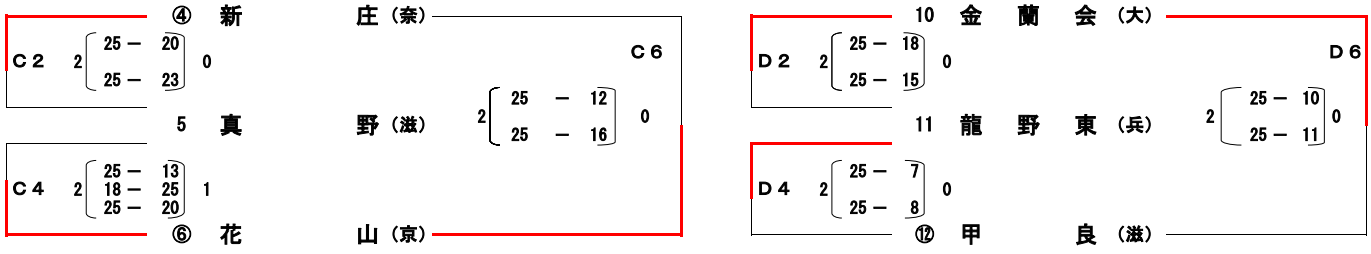

1 花山（京）　2 新庄（奈）　3 真野（滋）

1 金蘭会（大）　2 龍野東（兵）　3 甲良（滋）

決勝トーナメント　８月７日(火)　会場：大阪市中央体育館Ｃ・Ｄ　○印予選１位チームポジション

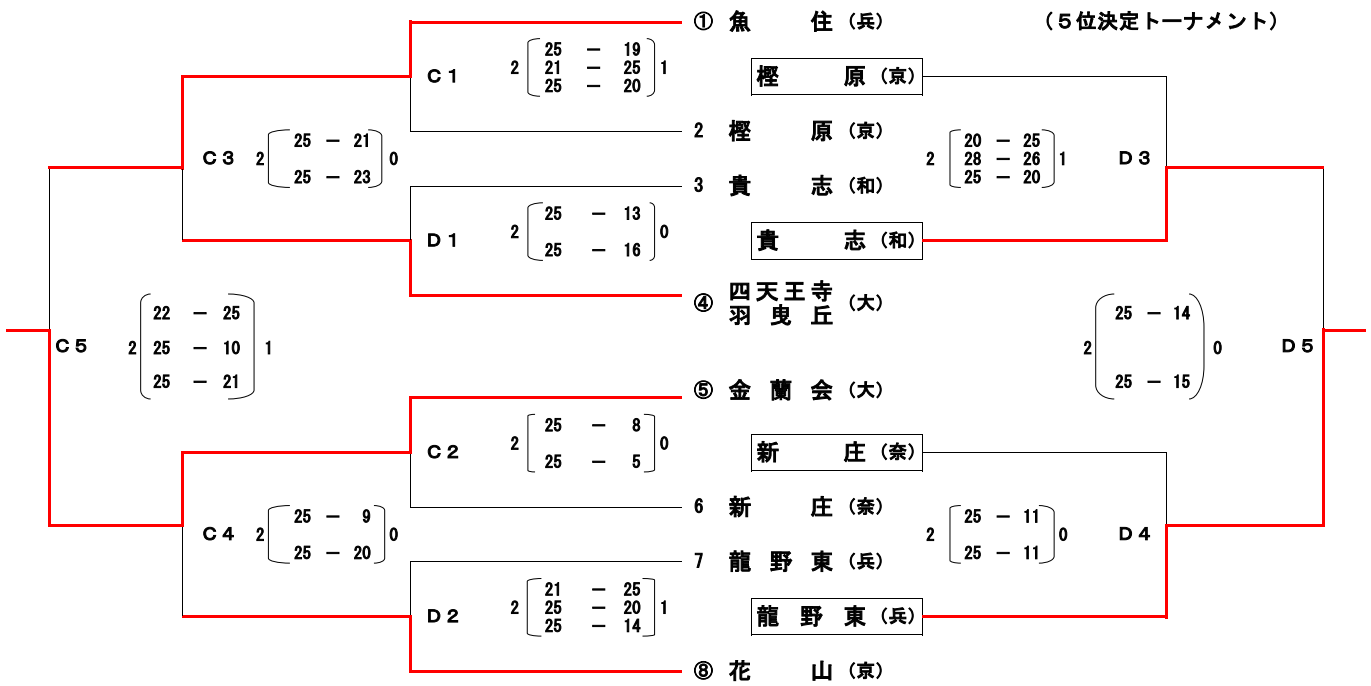

1位 金蘭会（大）　2位 魚住（兵）　3位 花山（京）　3位 四天王寺羽曳丘（大）　5位 龍野東（兵）