第72回 全日本バレーボール高等学校選手権大会

≪ 男子 ・ 結果 ≫
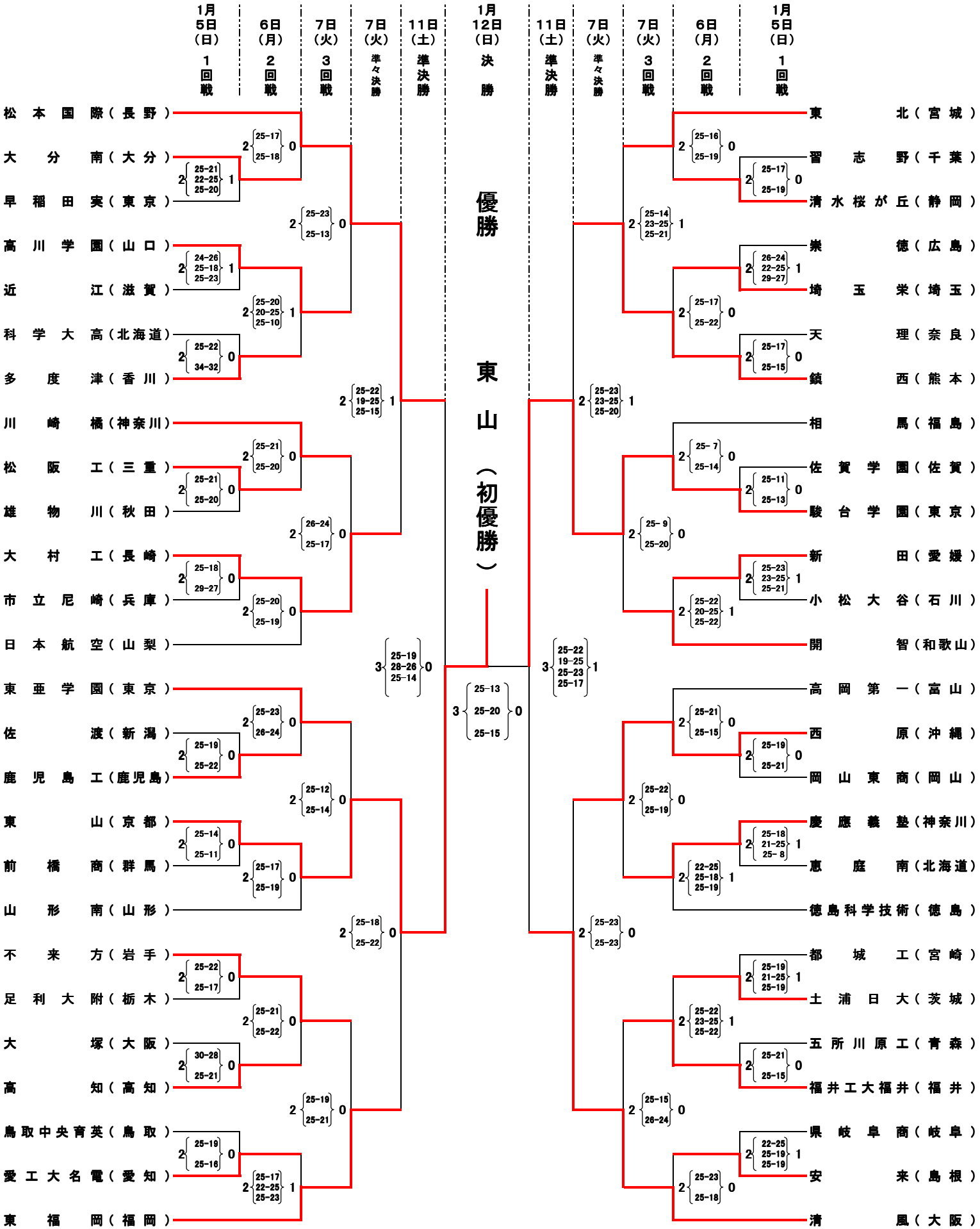
会場：武蔵野の森総合スポーツプラザ