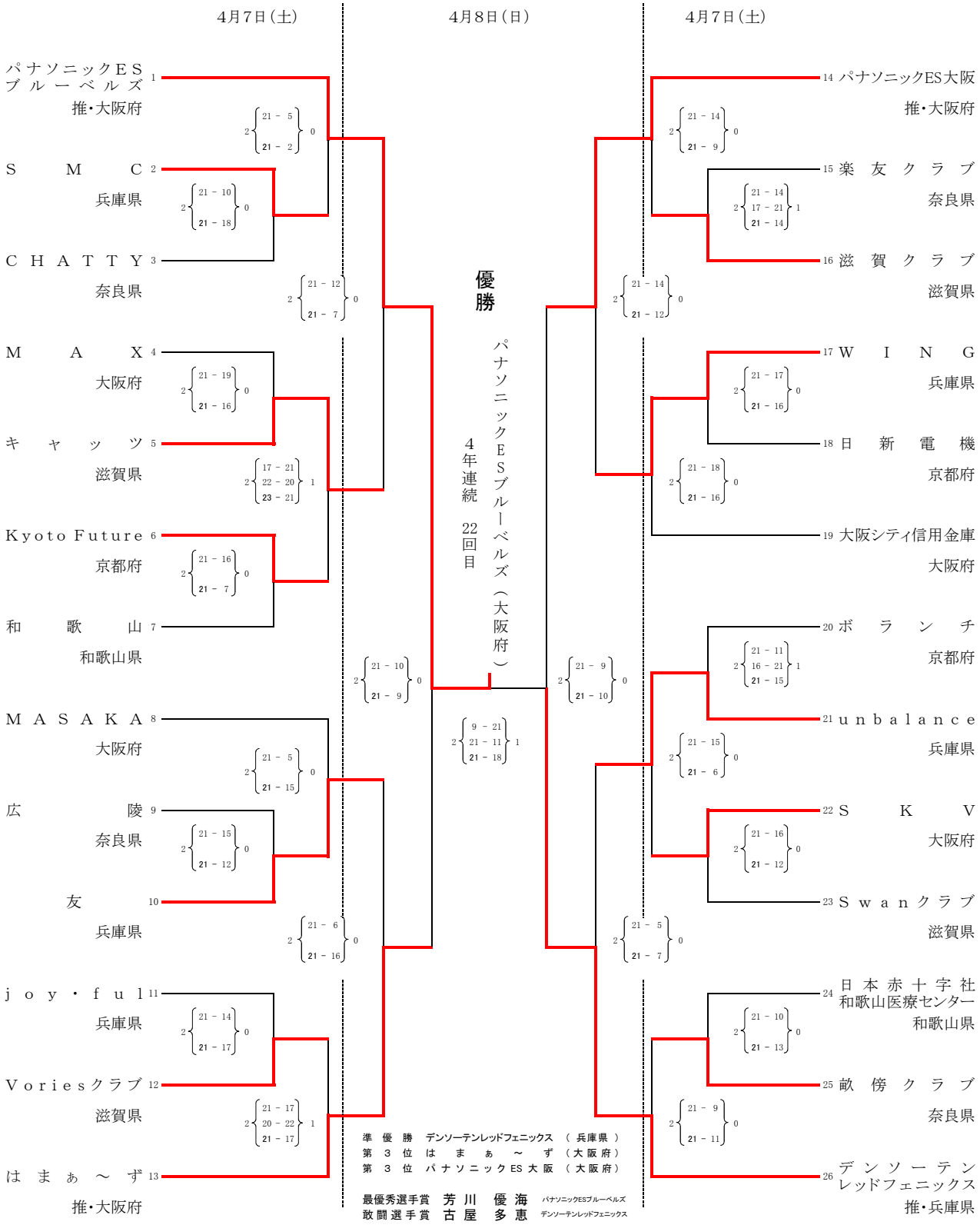平成30年度　第91回　近畿9人制バレーボール総合女子選手権大会