令和３年度　京都市中学校春季総合体育大会　（バレーボール競技の部）（男子）

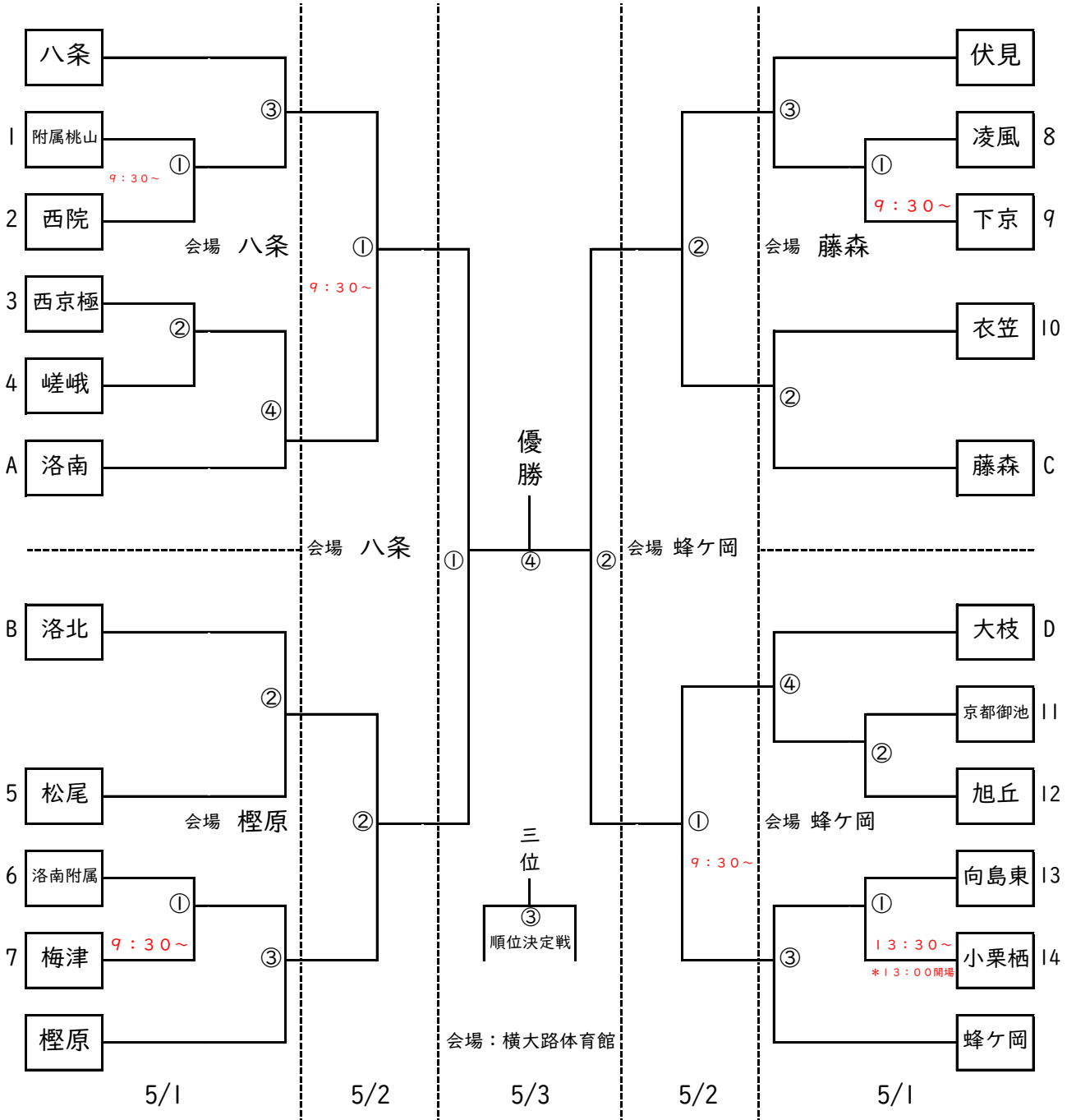

審判について（3試合パターン）・５月１日

第１試合：主審，副審（第２試合の顧問）・ラインジャッジ，得点・IF（第２試合の両校）
第２試合：主審，副審（第１試合の顧問）・ラインジャッジ，得点・IF（第１試合の負けチーム）
第３試合：主審，副審（第１・２試合の負けチーム顧問）・ラインジャッジ，得点・IF（第２試合の負けチーム）

審判について（４試合パターン）・５月１日

第１試合：主審，副審（第２試合の顧問）・ラインジャッジ，得点・IF（第２試合の両校）
第２試合：主審，副審（第１試合の顧問）・ラインジャッジ，得点・IF（第１試合の負けチーム）
第３試合：主審，副審（第２試合の顧問）・ラインジャッジ，得点・IF（第２試合の負けチーム）
第４試合：主審，副審（第３試合の顧問）・ラインジャッジ，得点・IF（第３試合の負けチーム）

審判について（２試合パターン）・５月２日

第１試合：主審，副審（第２試合の顧問）・ラインジャッジ，得点・IF（第２試合の両校）
第２試合：主審，副審（第１試合の顧問）・ラインジャッジ，得点・IF（第１試合の両校）

＊最終日については，別途，ご連絡させていただきます。