《京都府知事杯》第22回ビーチバレー京都【天橋立フェスティバル】

兼　第25回ビーチバレージャパン2011・第22回全日本ビーチバレー女子選手権大会　京都府予選会
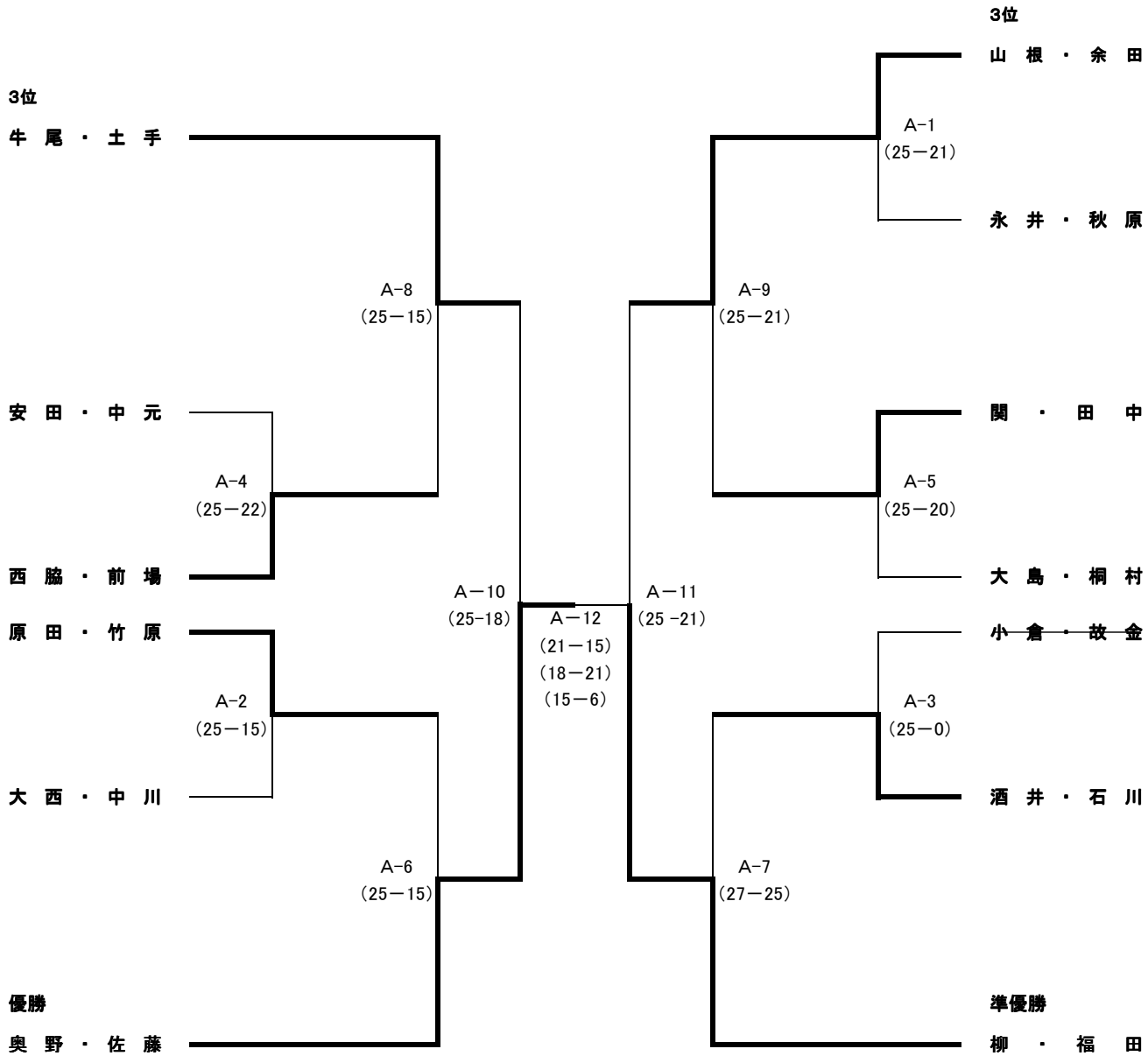
男子1部組合せ　　試合結果